К1366.10.100 СБ

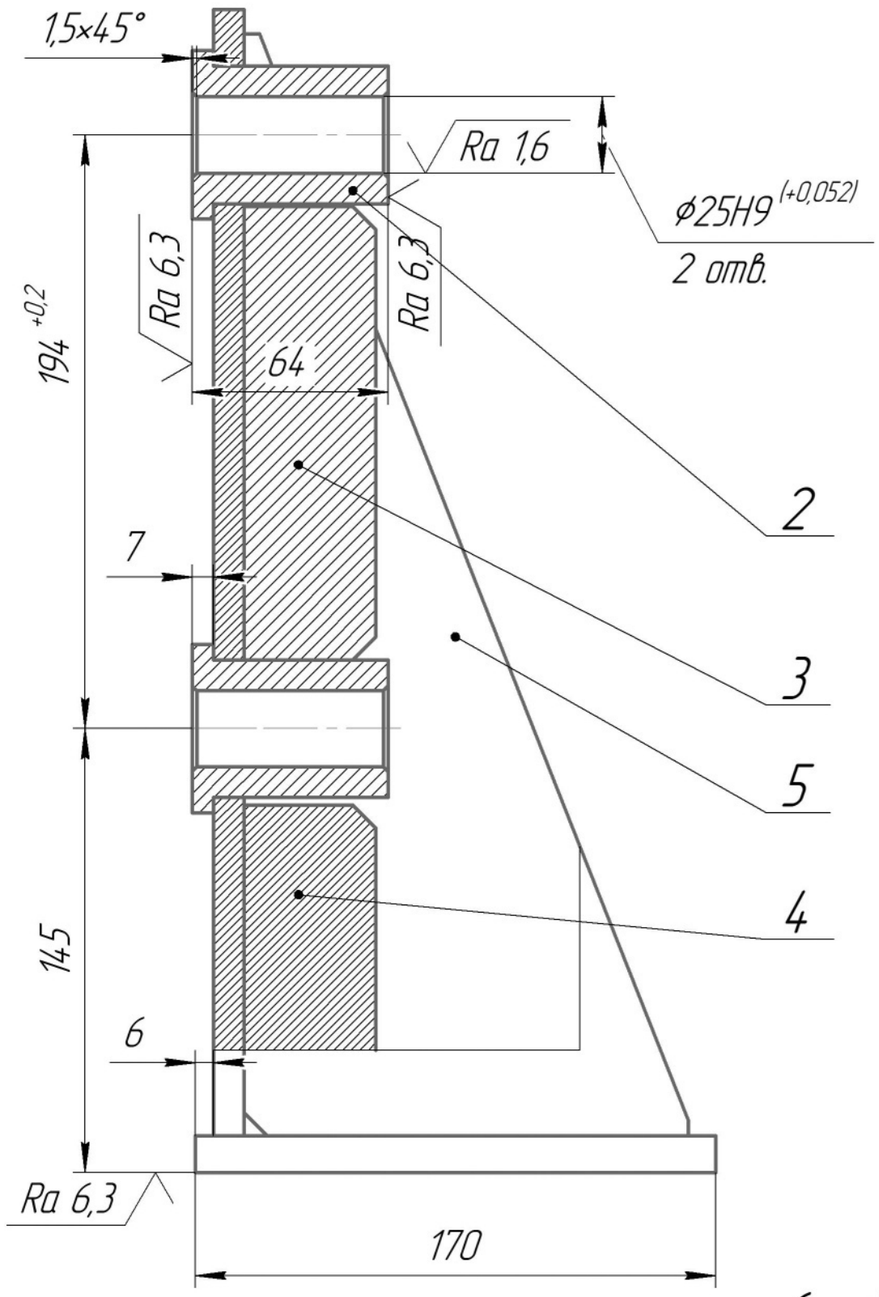

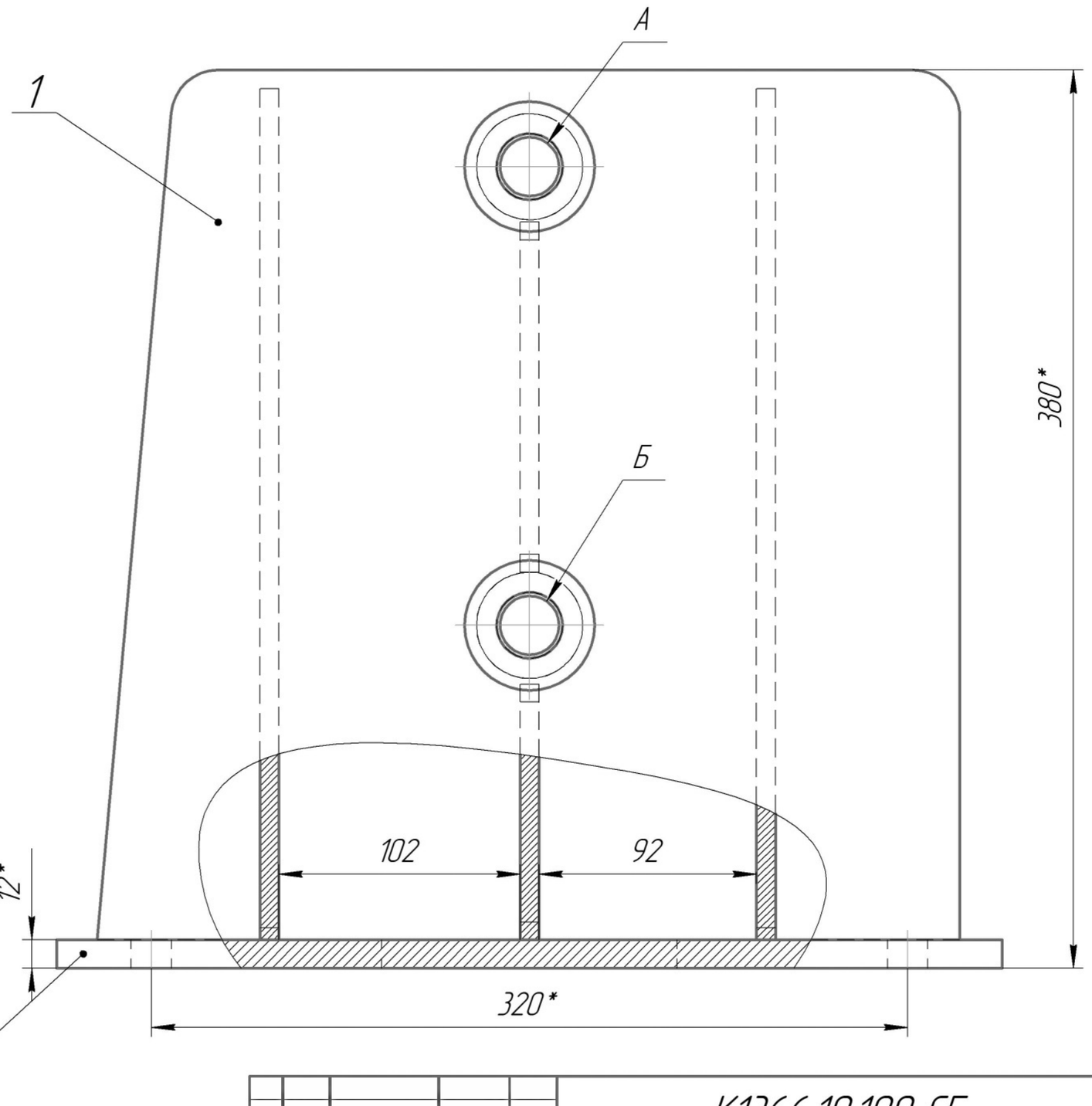

1 *Размеры для справок.
2 Неуказанные предельные отклонения по ОСТ 1.76253-78.
3 Непараллельность оси отв. А относительно оси отв. Б не более 0,5.
4 Сварные швы по ГОСТ 14.771-77, III категории, по контуру прилегания деталей. Катет шва 6 мм. Проволока Св-08Г2С ГОСТ 2246-70.

		К1366.10.100 СБ	
		Кронштейн Сборочный чертеж	Лит. / Масса 19,99 / Масштаб 1:2 Лист / Листов 1

Копировал

Формат А3

Перв. примен.
Справ. №
Подп. и дата
Инв. № дубл.
Взам. инв. №
Подп. и дата
Инв. № подл.